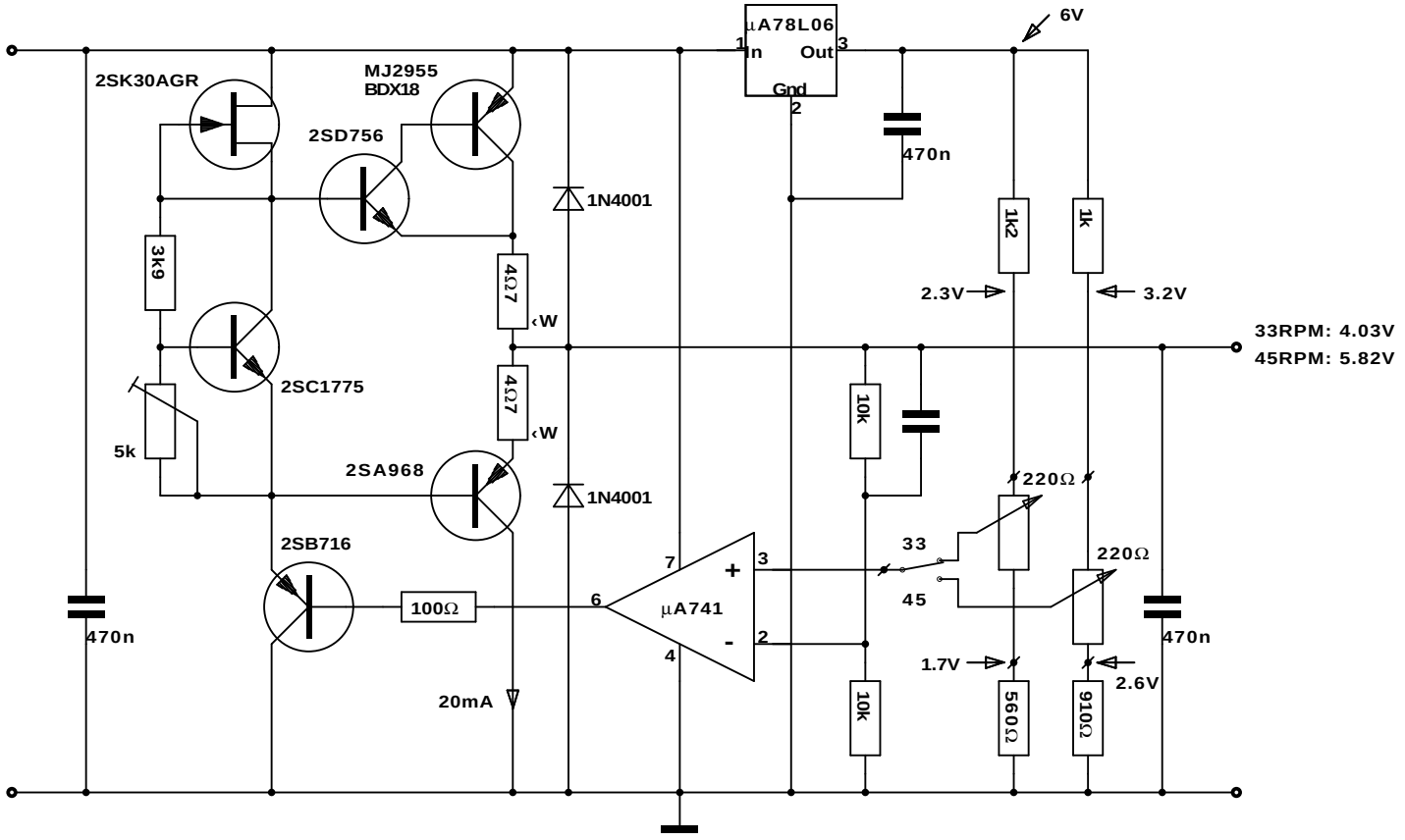

							Regler für Platine Verdier (c) N. Bayer	Masstab
				VERD_REG.BLD Version 2.1			Erstellt: 9.3.1992 Letzte Änder.: 6.1.1994	

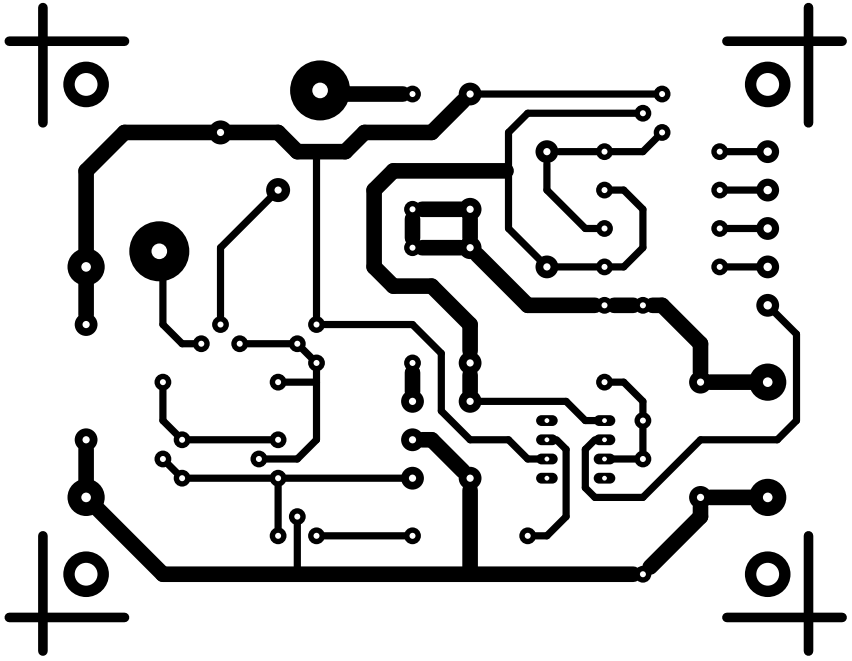

	Regler für Platine Verdier (c) N. Bayer		Masstab 1:1
VERD_REG.BLD Version 2.5	Erstellt: 8.6.1992 Letzte Änder.: 20.12.1993		

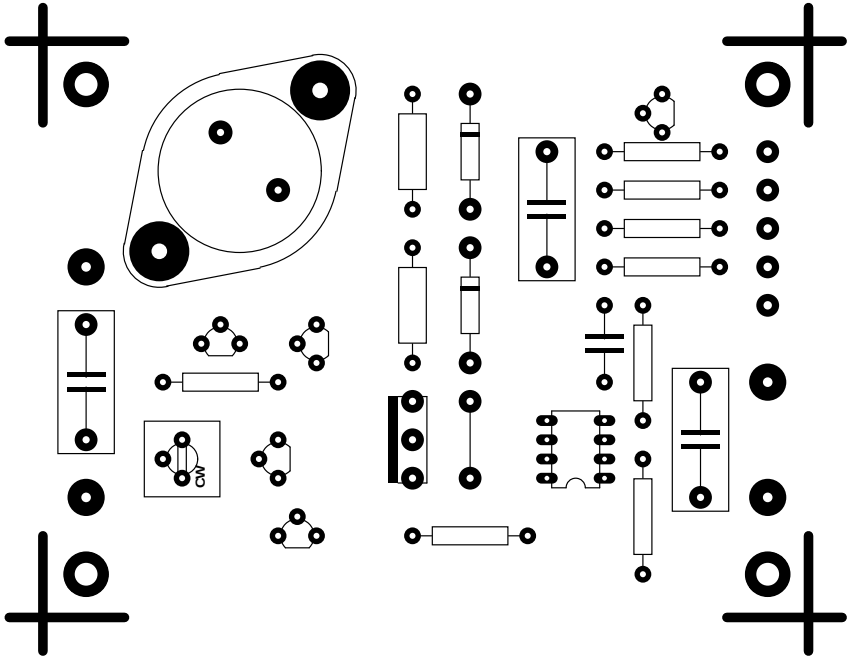

	Regler für Platine Verdier (c) N. Bayer		Masstab 1:1
VERD_REG.BLD Version 2.5	Erstellt: 8.6.1992 Letzte Änder.: 20.12.1993		