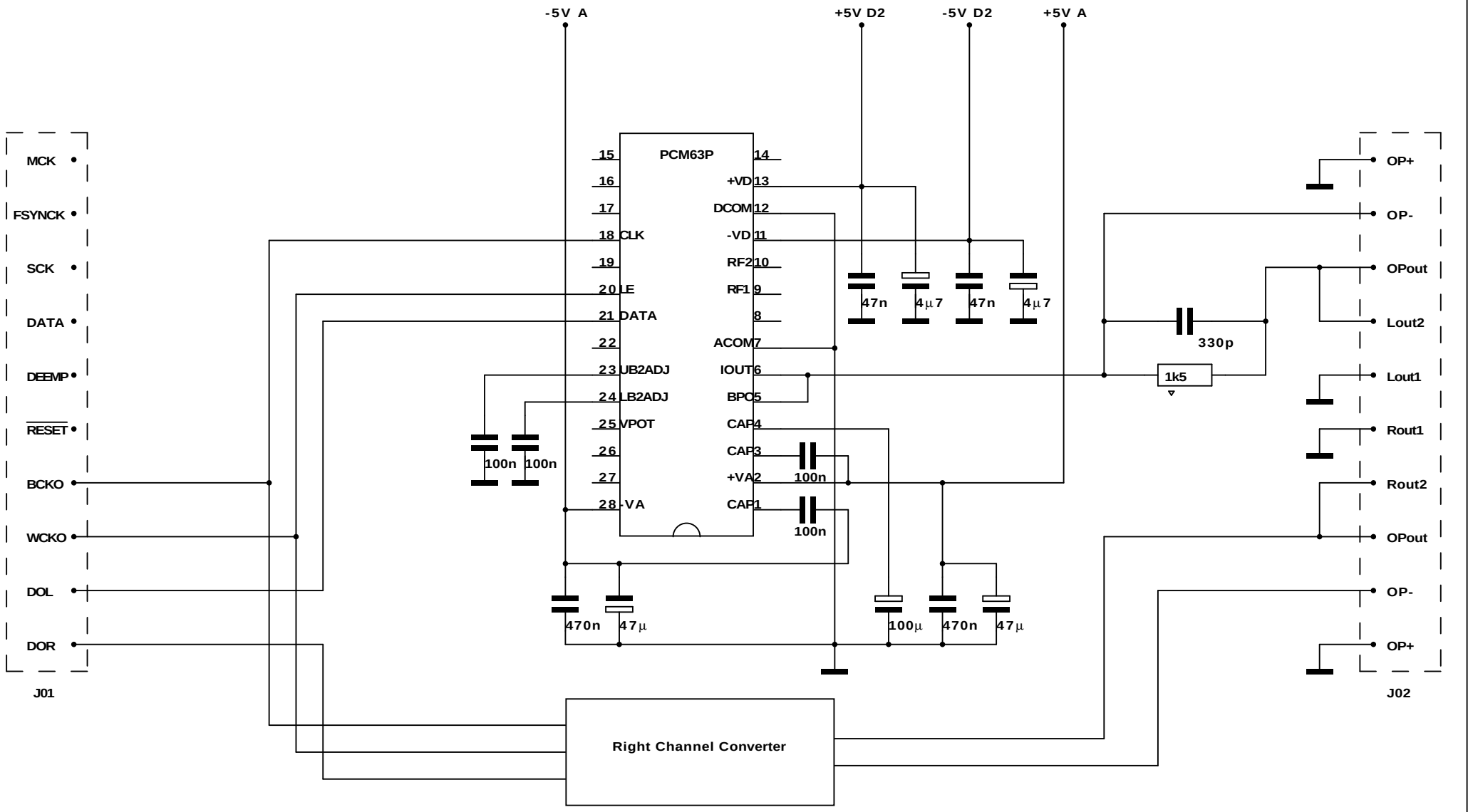

DAC3-Modul PCM63 (c) N. Bayer		Masstab
PCM63.BLD Version 3.0	Erstellt: 9.5.1995 Letzte Änder.: 30.8.1995	

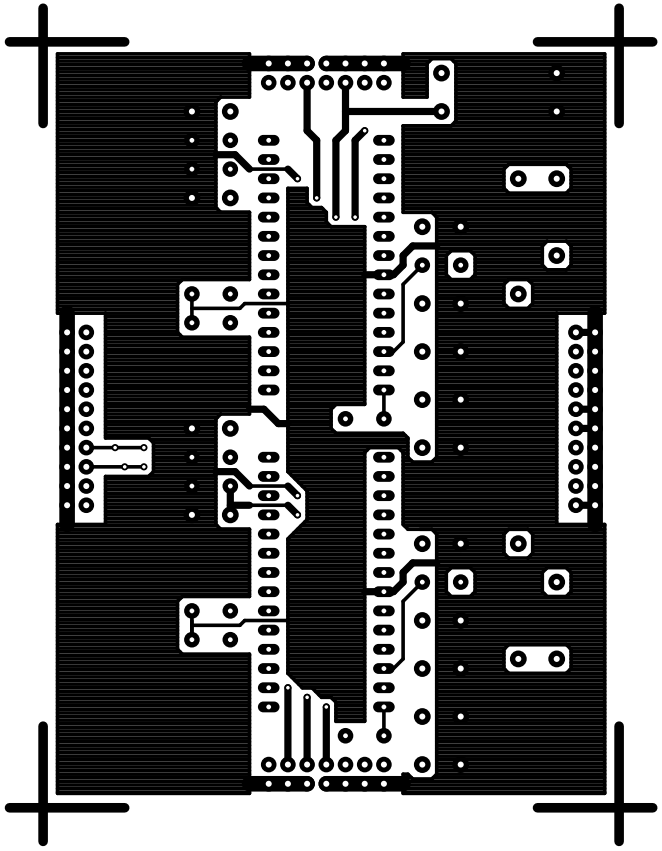

	Zeichnungsname (c) N. Bayer		Masstab 1:1
PCM63.BLD Version 2.0	Erstellt: 15.3.1995 Letzte Änder.: 30.8.1995		

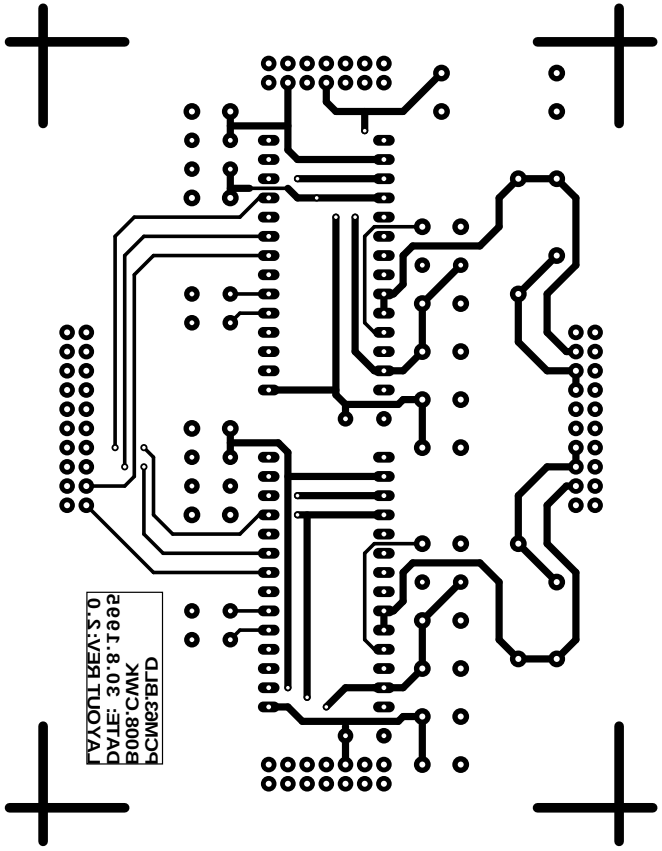

								Zeichnungsname (c) N. Bayer	Masstab 1:1

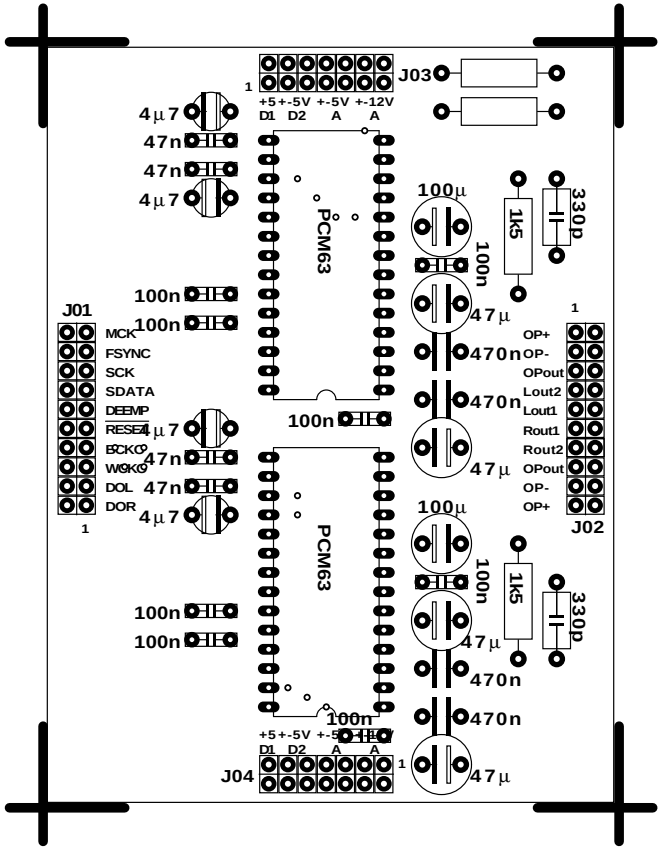

	Zeichnungsname (c) N. Bayer		Masstab 1:1
PCM63.BLD Version 2.0	Erstellt: 15.3.1995 Letzte Änder.: 30.8.1995		