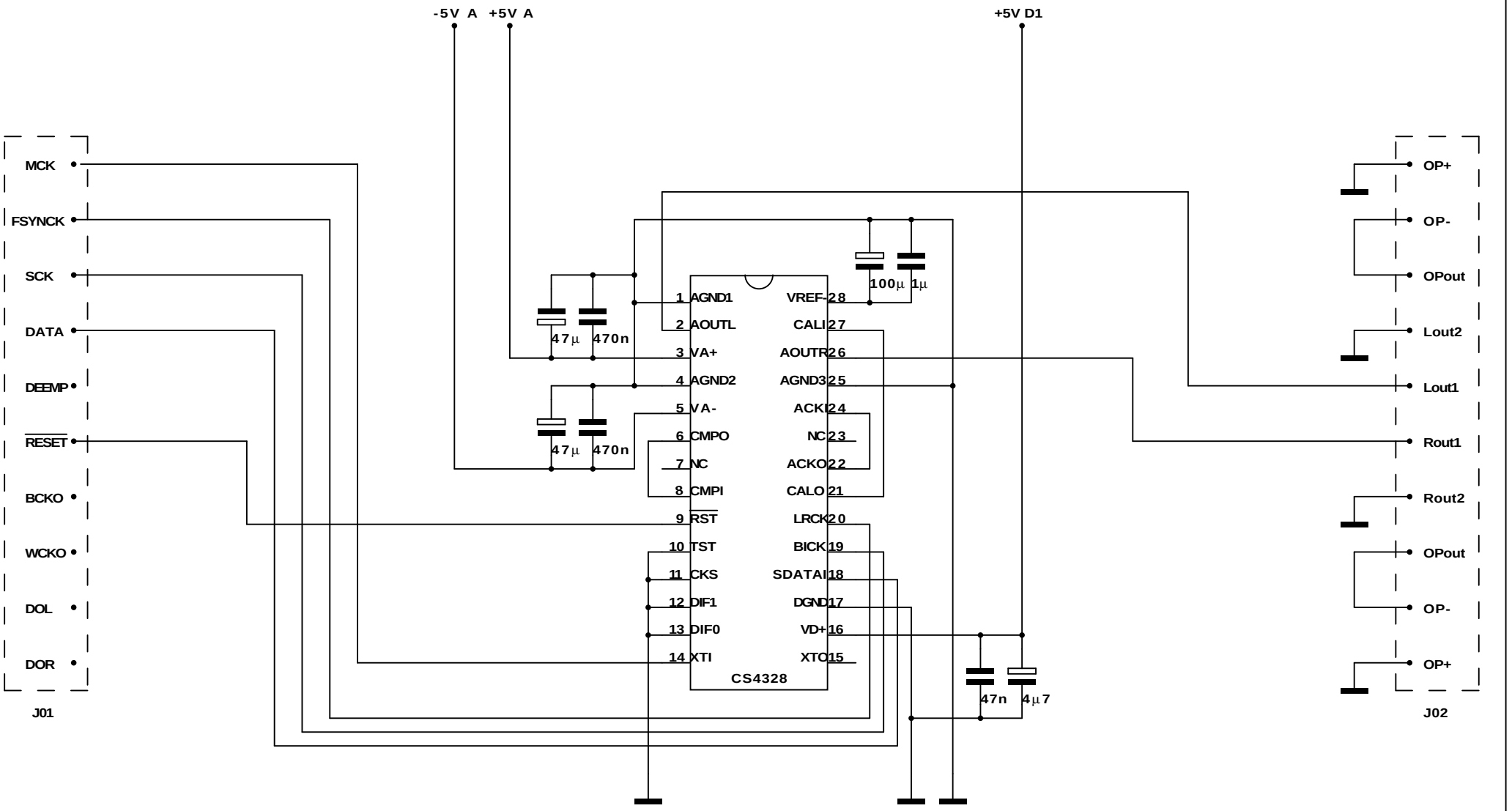

DAC3-Modul CS4328 (c) N. Bayer			Masstab
CS4328.BLD Version 2.5	Erstellt: 9.5.1995 Letzte Änder.: 22.5.1995		

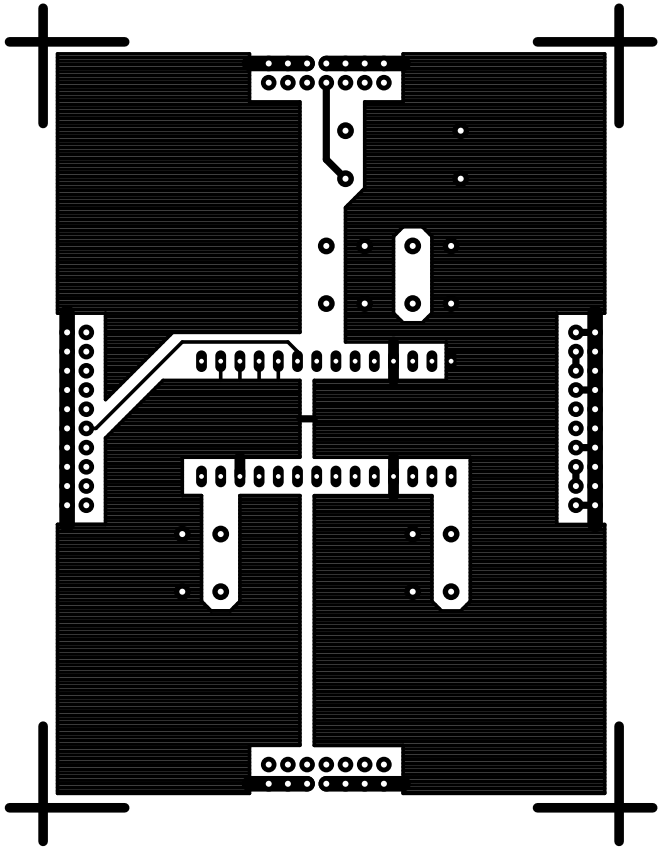

	Zeichnungsname (c) N. Bayer		Masstab 1:1
CS4328.BLD Version 1.0	Erstellt: 15.3.1995 Letzte Änder.: 22.5.1995		

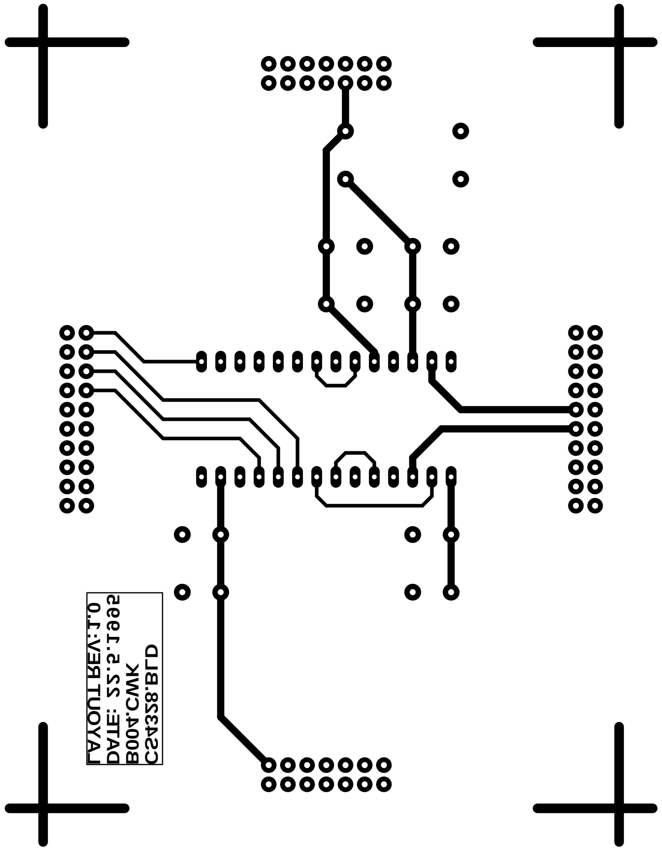

CS4328.BLD Version 1.0	Zeichnungsname (c) N. Bayer	Masstab 1:1
	Erstellt: 15.3.1995 Letzte Änder.: 22.5.1995	

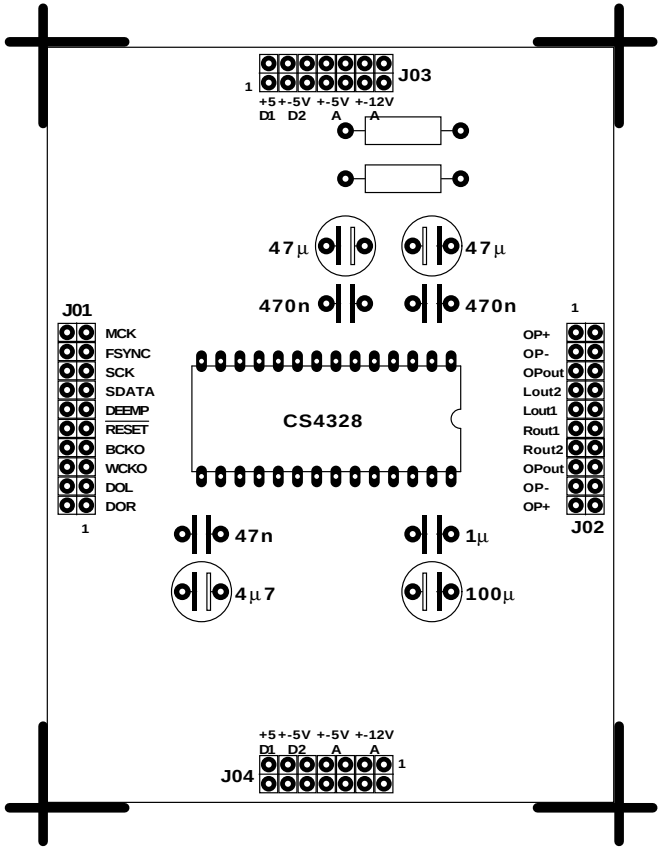

	Zeichnungsname (c) N. Bayer	Masstab 1:1
CS4328.BLD Version 1.0	Erstellt: 15.3.1995 Letzte Änder.: 22.5.1995	