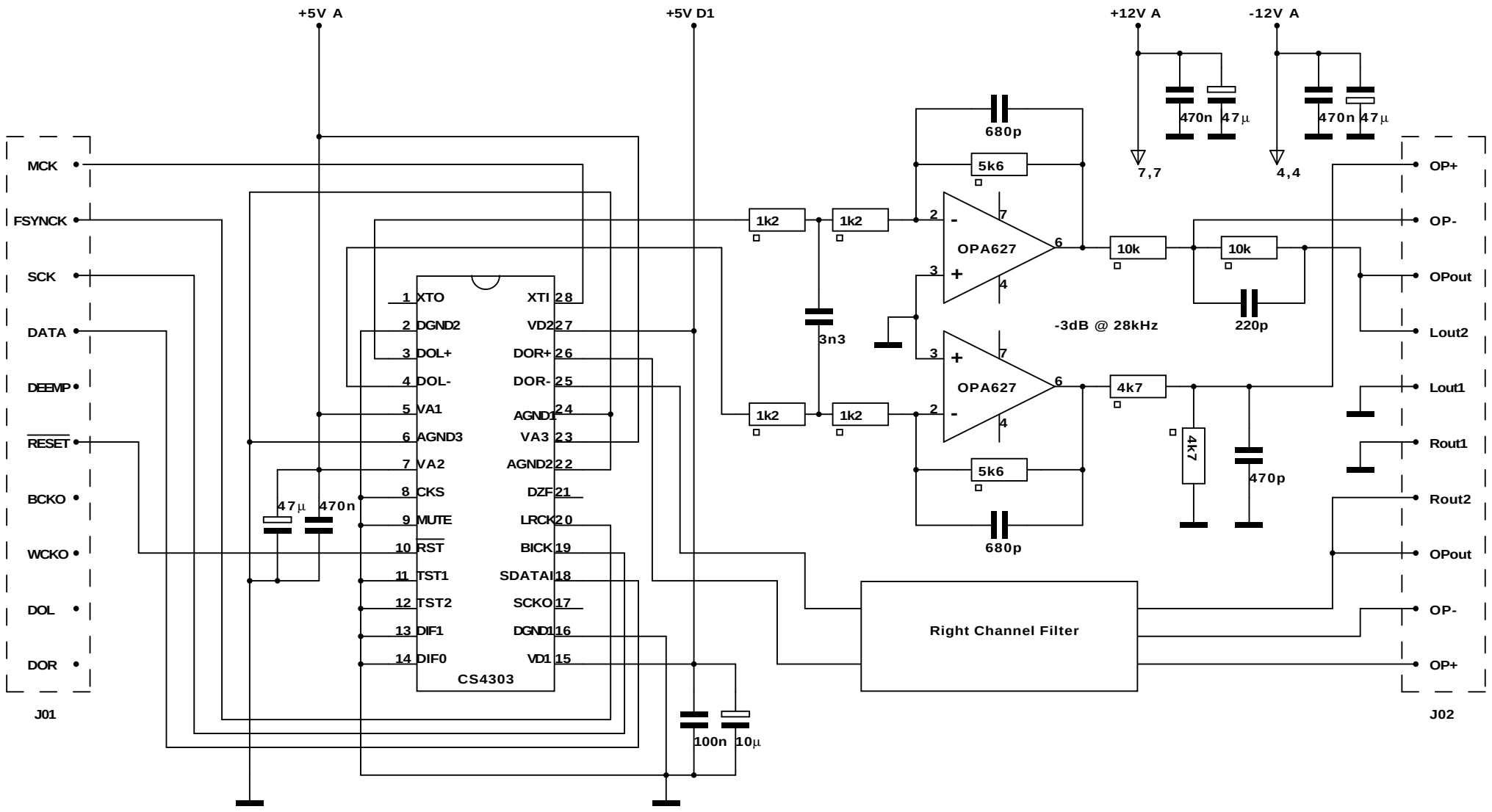

DAC3-Modul CS4303 (c) N. Bayer		Masstab
CS4303.BLD Version 4.3	Erstellt: 9.5.1995 Letzte Änder.: 30.8.1995	

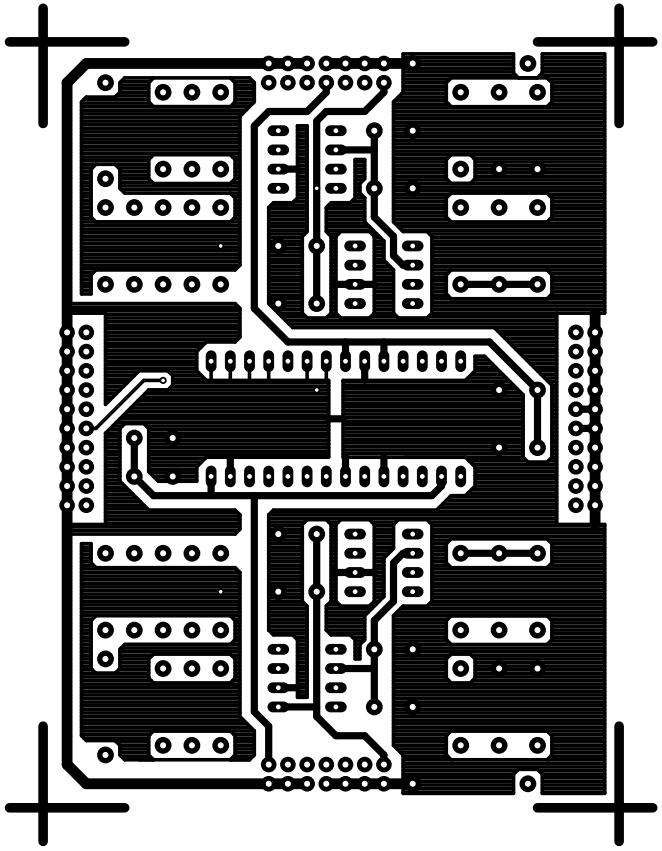

	Zeichnungsname (c) N. Bayer		Masstab 1:1
CS4303.BLD Version 1.0	Erstellt: 15.5.1995 Letzte Änder.: 29.5.1995		

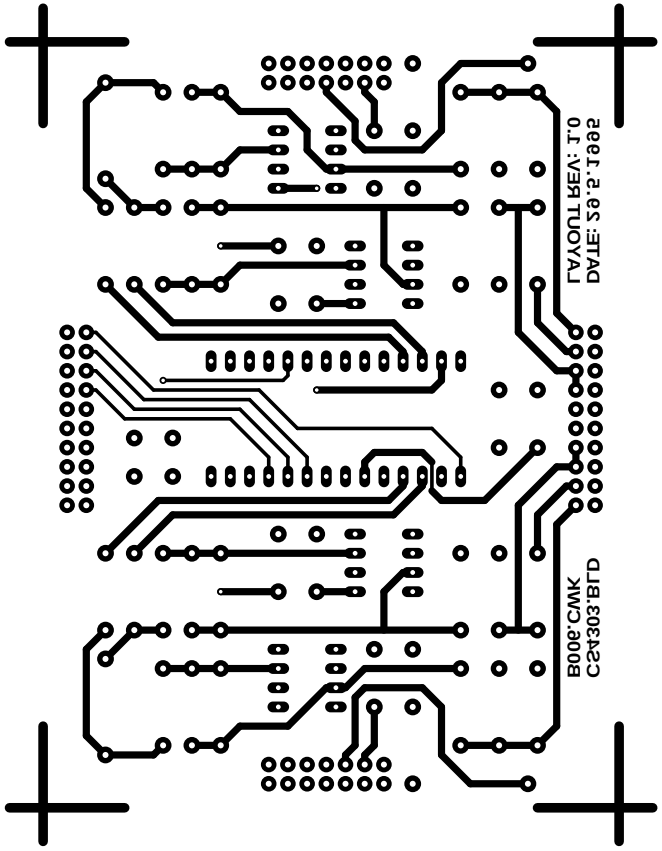

								Zeichnungsname (c) N. Bayer	Masstab 1:1
							CS4303.BLD Version 1.0	Erstellt: 15.5.1995 Letzte Änder.: 29.5.1995	

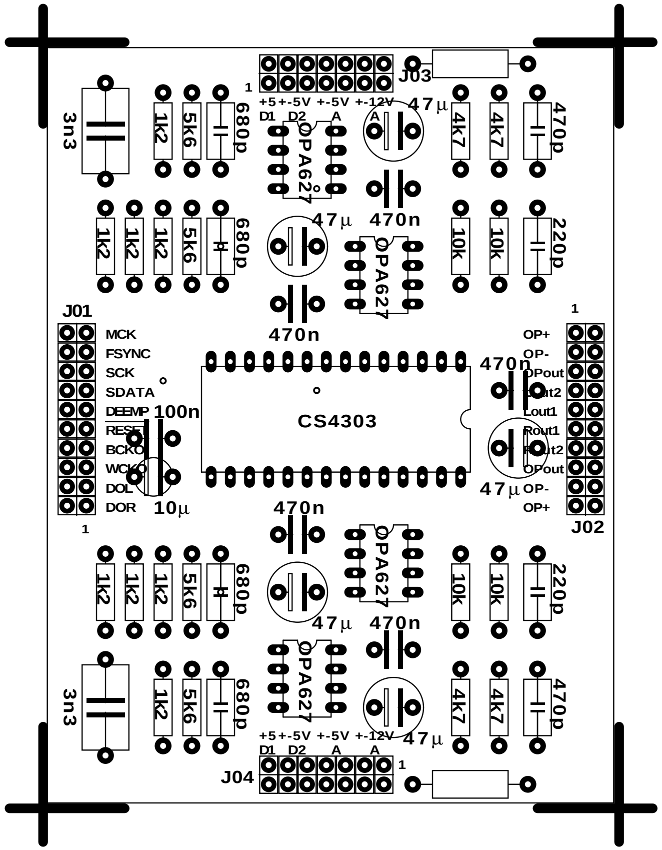

Zeichnungsname (c) N. Bayer	Masstab 1:1
CS4303.BLD Version 1.0	Erstellt: 15.5.1995 Letzte Änder.: 29.5.1995