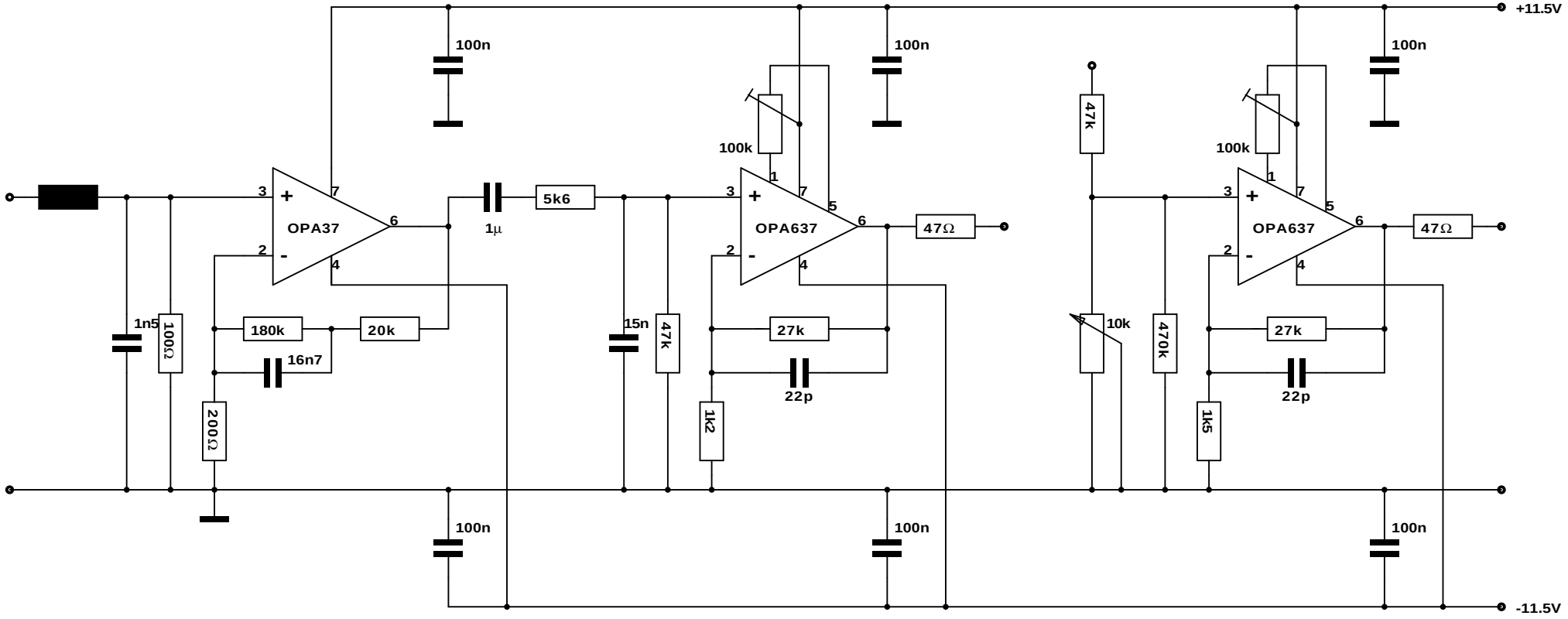

							Vorverstärker Nr.2 (c) N. Bayer	Masstab
				ICPREAMP.BLD Version 2.4			Erstellt: 12.5.1991 Letzte Änder.: 6.7.1998	

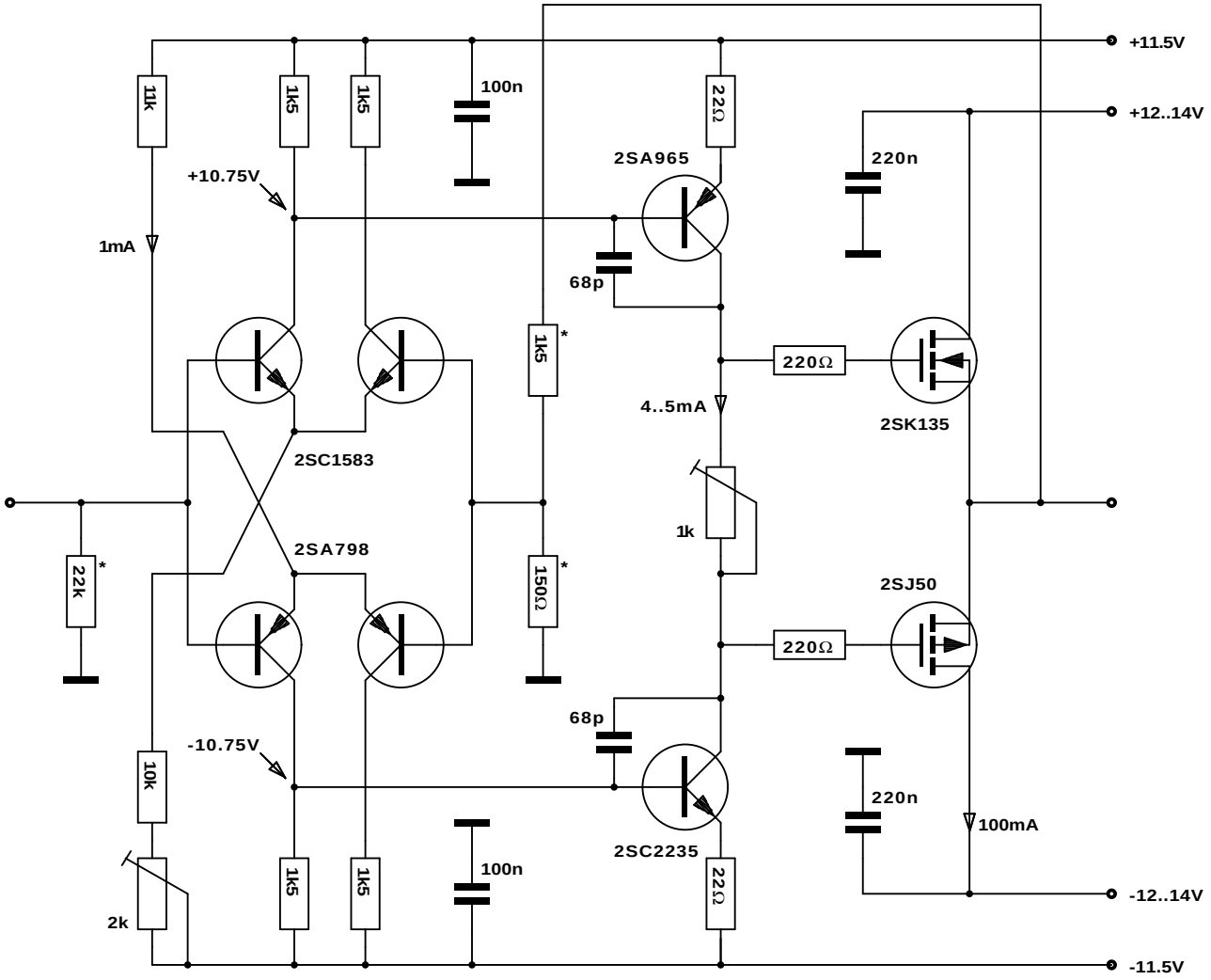

							MOS-Endstufe 5W (c) N. Bayer	Masstab
				MOSAMP.BLD Version 0.8			Erstellt: 12.1.1992 Letzte Änder.: 16.2.1995	

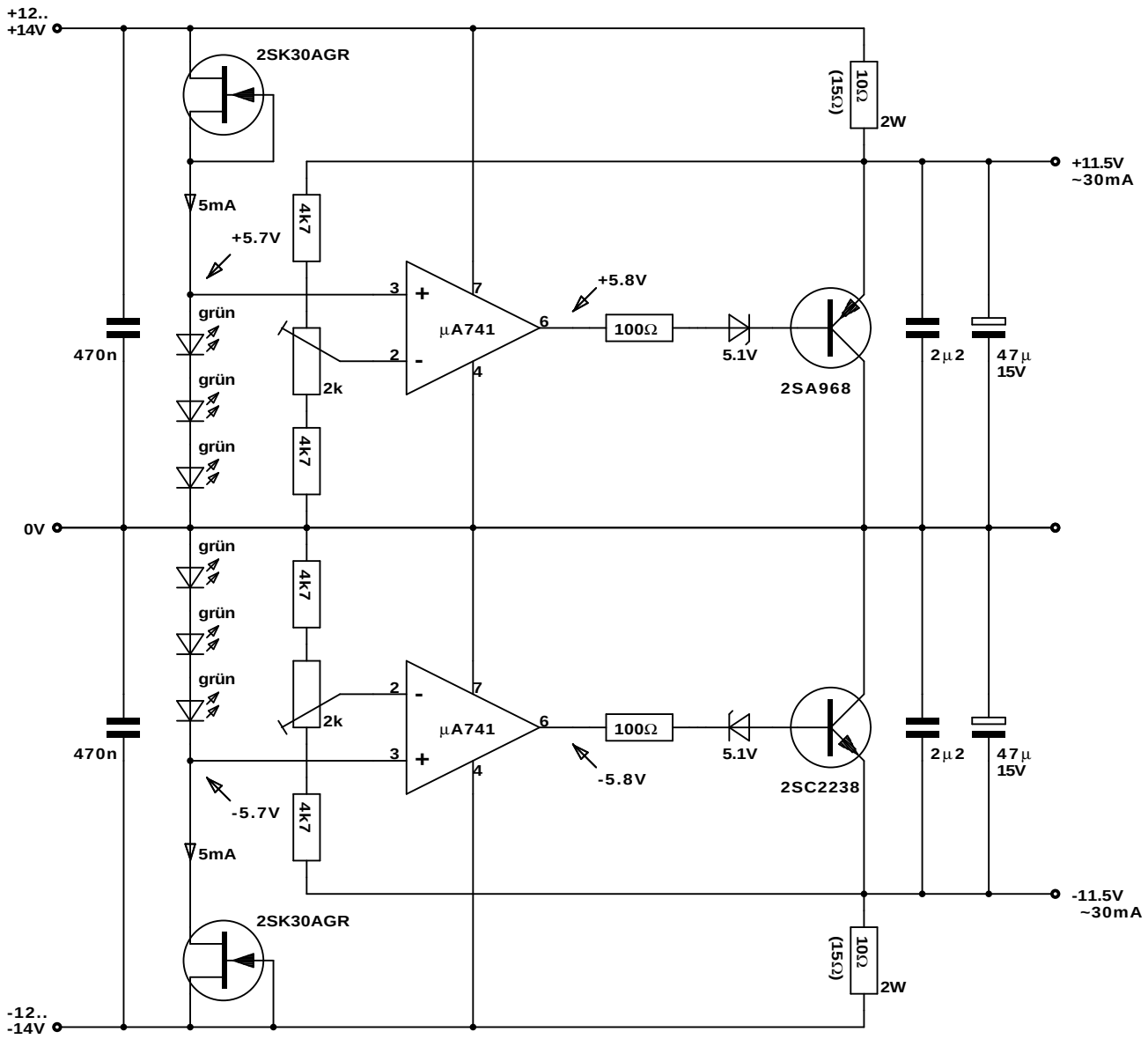

							Shunt-Regler (c) N. Bayer	Masstab
				SHUNTREG.BLD Version 2.3			Erstellt: 12.5.1991 Letzte Änder.: 16.2.1995	

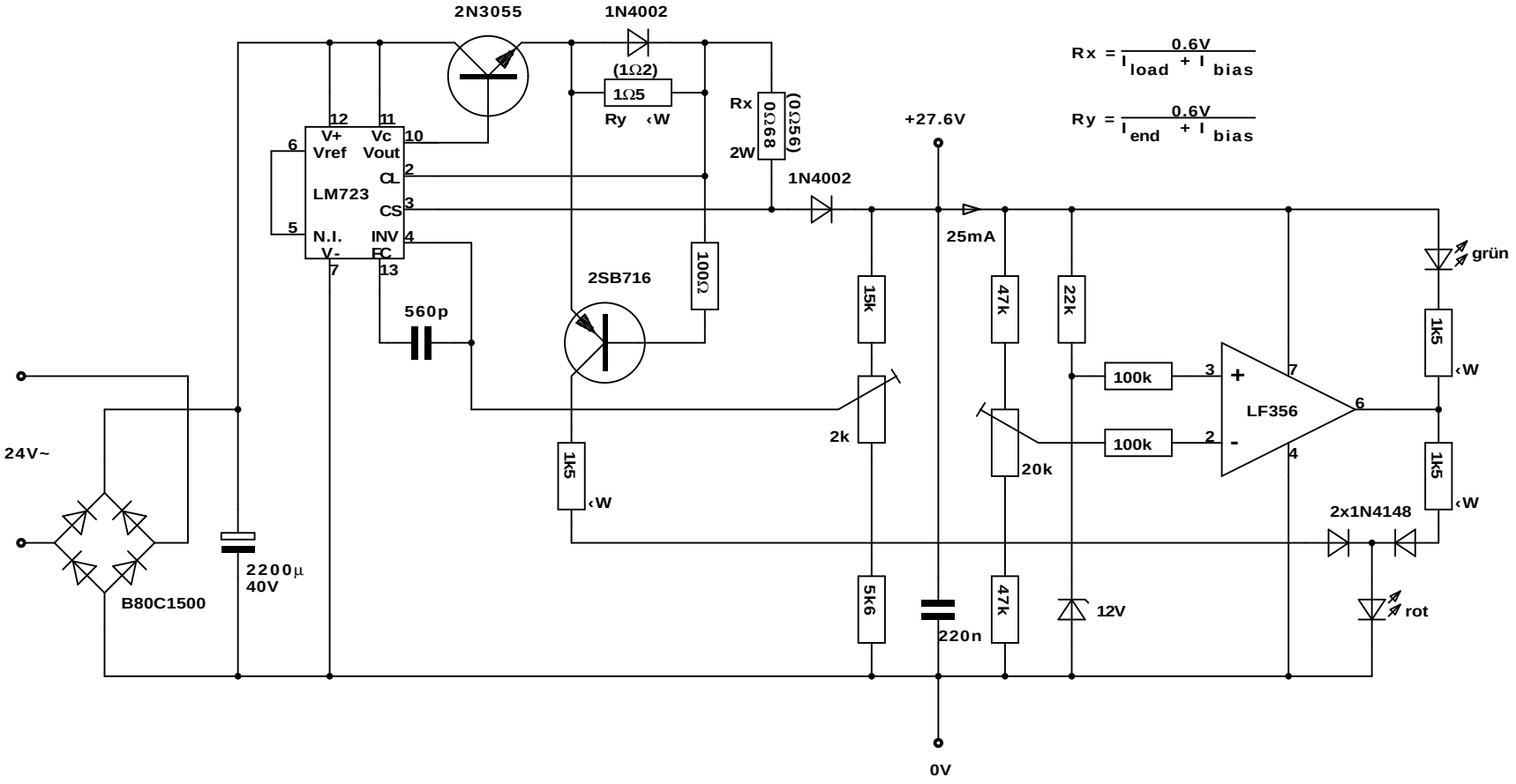

							Laderegler für 2x12V 6Ah (c) N. Bayer	Masstab
				LADEREG.BLD Version 1.8			Erstellt: 7.10.1991 Letzte Änder.: 16.2.1995	

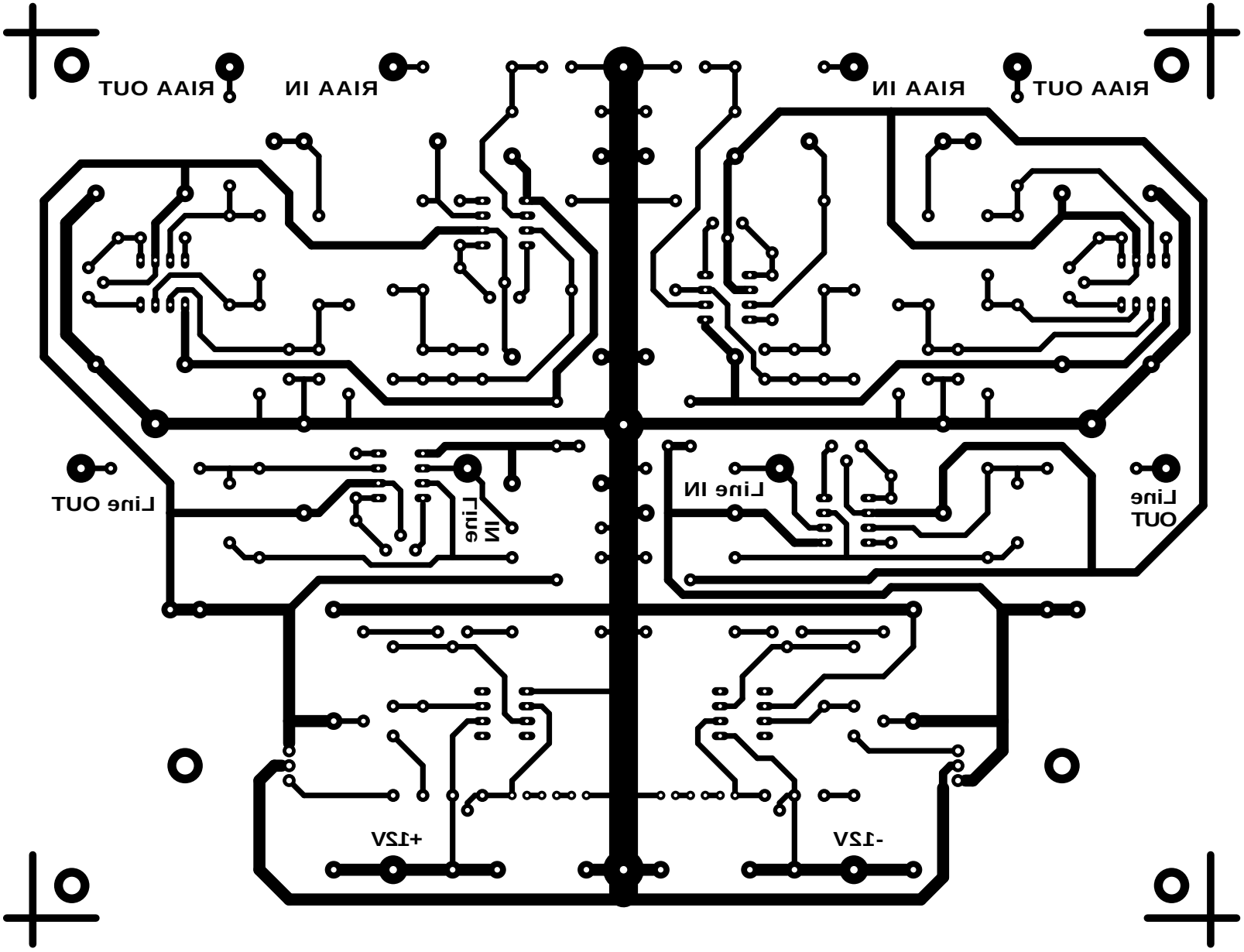

	Vorverstärker Nr.2 (c) N. Bayer	Masstab 1:1
ICPREAMP.BLD Version 1.6	Erstellt: 15.5.1991 Letzte Änder.: 16.2.1995	

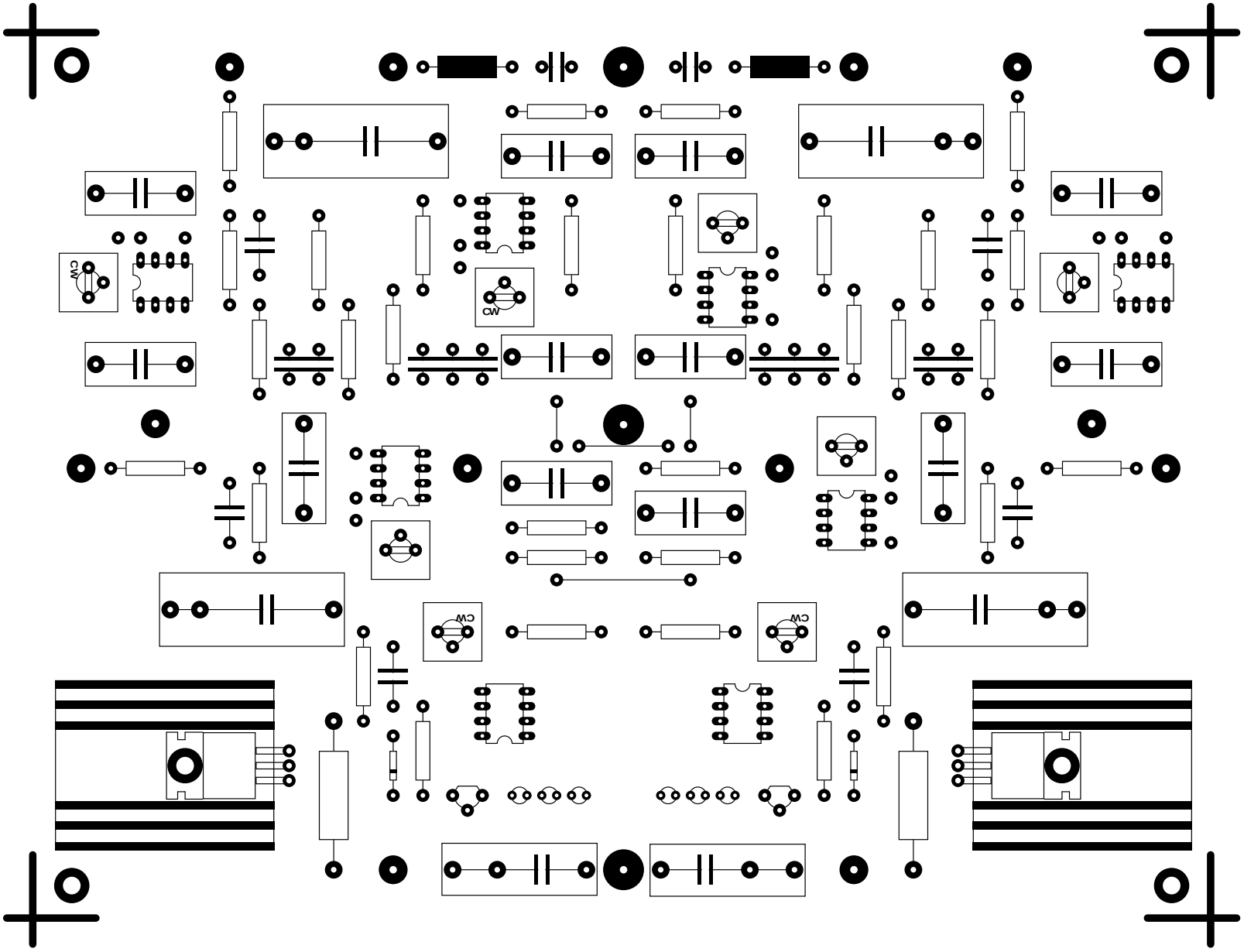

	Vorverstärker Nr.2 (c) N. Bayer	Masstab 1:1
ICPREAMP.BLD Version 1.6	Erstellt: 15.5.1991 Letzte Änder.: 16.2.1995	

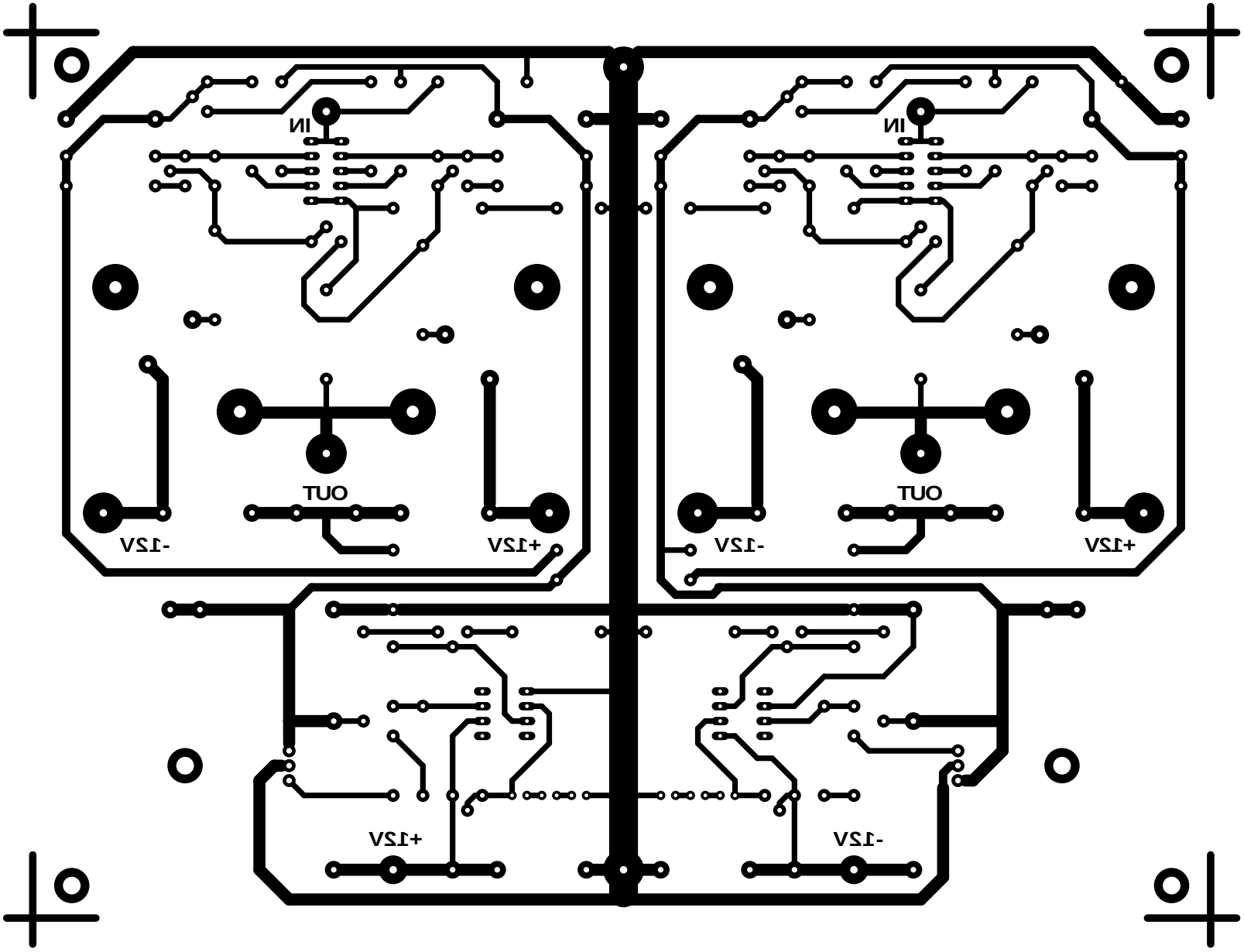

	MOS-Endstufe 5W (c) N. Bayer		Masstab 1:1
MOSAMP.BLD Version 2.1	Erstellt: 13.1.1992 Letzte Änder.: 16.2.1995		

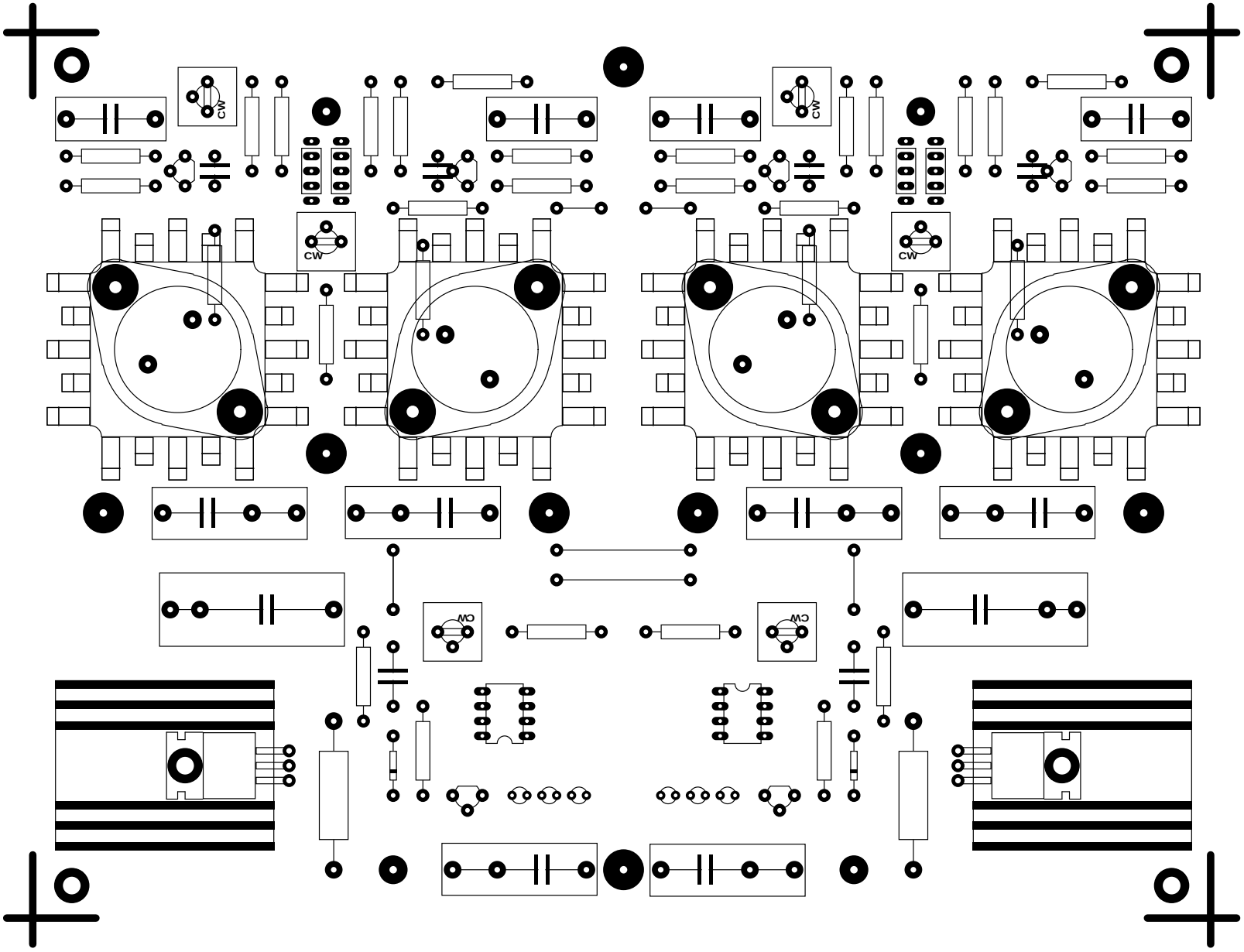

	MOS-Endstufe 5W (c) N. Bayer		Masstab 1:1
MOSAMP.BLD Version 2.1	Erstellt: 13.1.1992 Letzte Änder.: 16.2.1995		